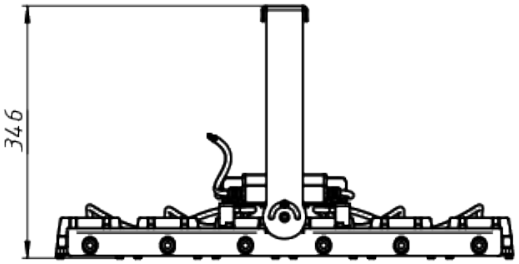

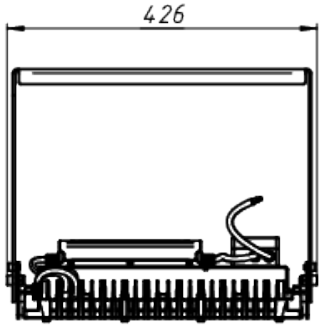

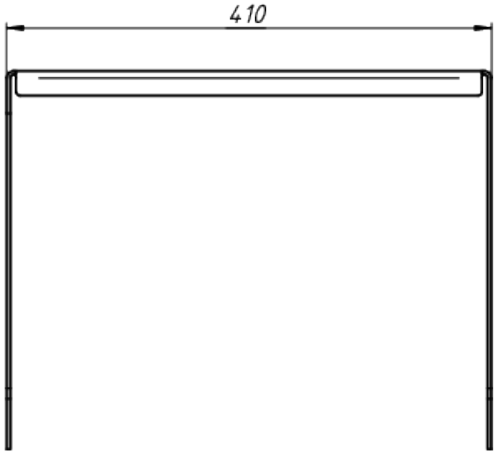

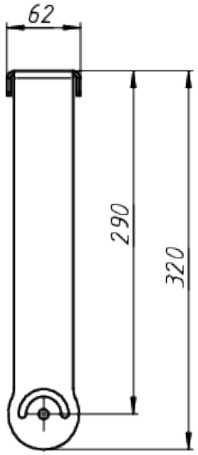

A

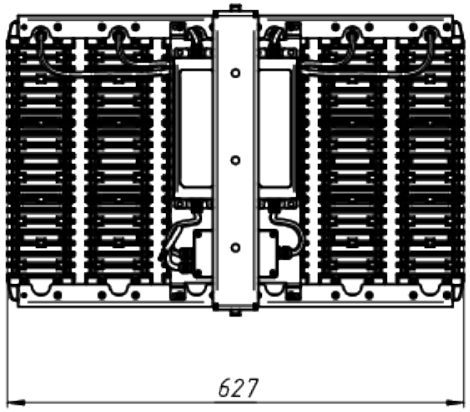

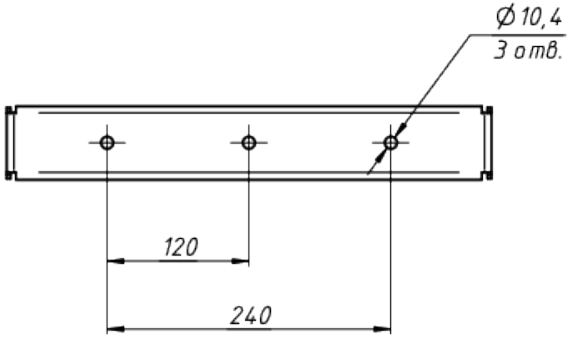

ЛАДЗАВОД
СВЕТОТЕХНИКИ

*Документ сгенерирован автоматически. Дата генерации: 18-10-2024

Изм.	Лист	№ докум.	Подп.	Дата	LAD LED R700-6-PC-30-750-D48-300L1 HT	Лист 1